(9)

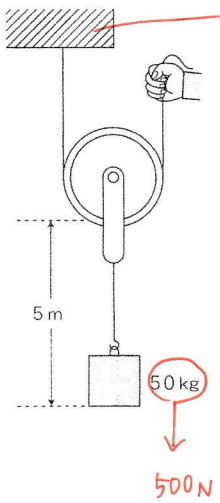

動滑車である（天井にくっついていないから）

技
- 力は $\frac{1}{2}$
- 距離は ×2

〔A〕物体がされた仕事

500N × 5m = 2500J

〔B〕手がした仕事

なんぼの力 → 500N × $\frac{1}{2}$ = 250N
何m？ → 5m × 2 = 10m

仕事… 250N × 10m = 2500J

(10) 質量20kgの物体を斜面にそって10m引き上げる。

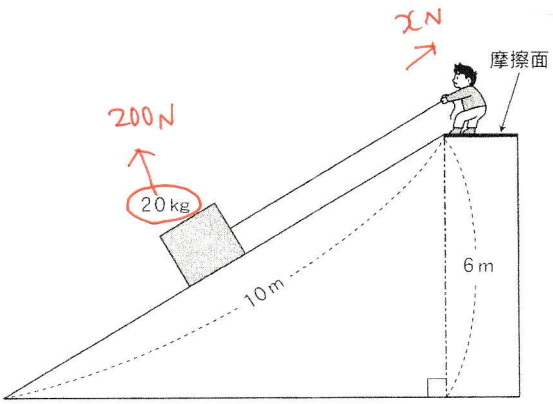

〔A〕物体がされた仕事

200N × 6m = 1200J

〔B〕手がした仕事

なんぼの力 → xN
何m？ → 10m

$x = \cancel{200}^{40}\,N \times \frac{\cancel{6}^{3}}{\cancel{10}_{\cancel{5}_{1}}} = 120\,N$

仕事… 120N × 10m = 1200J